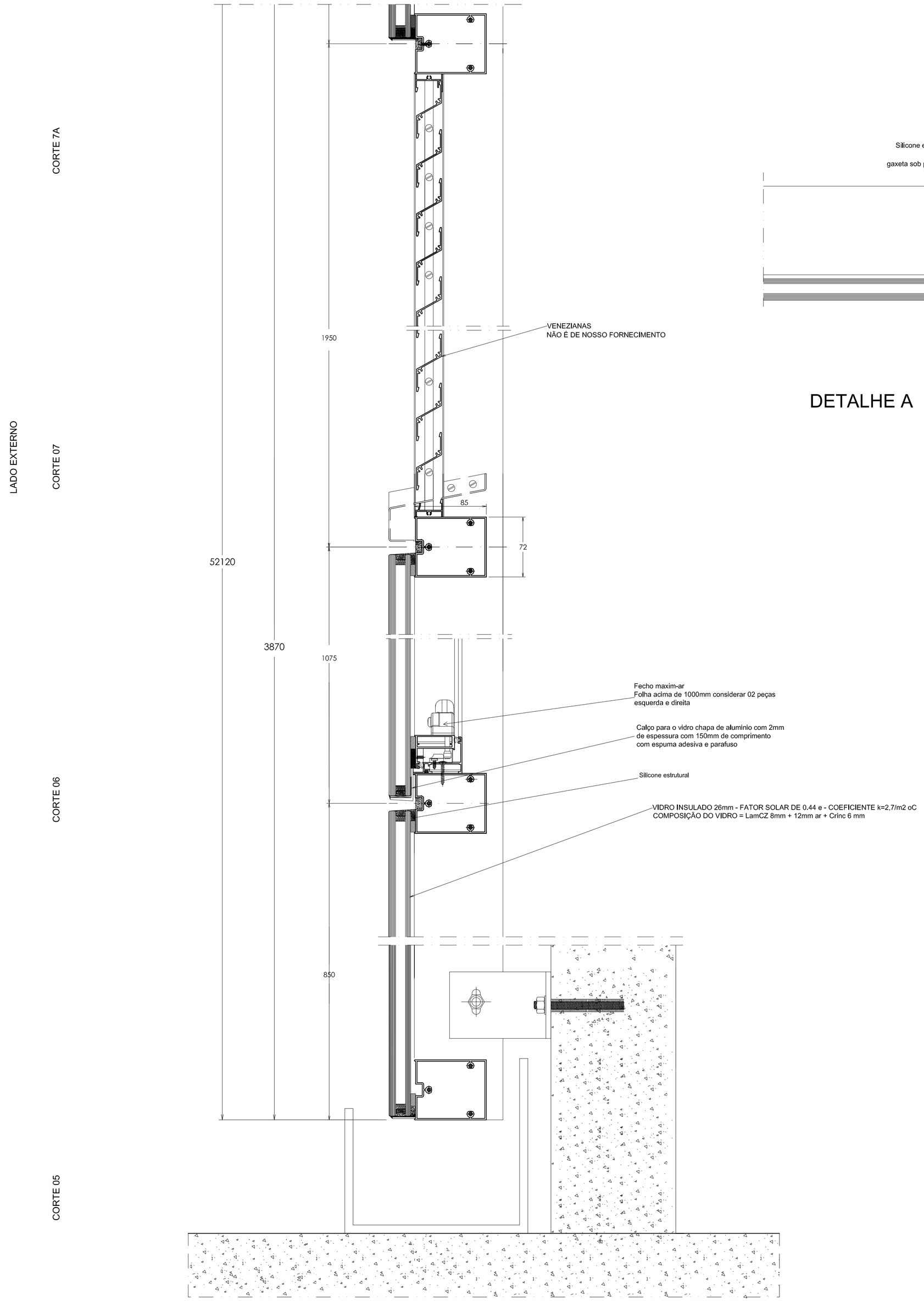

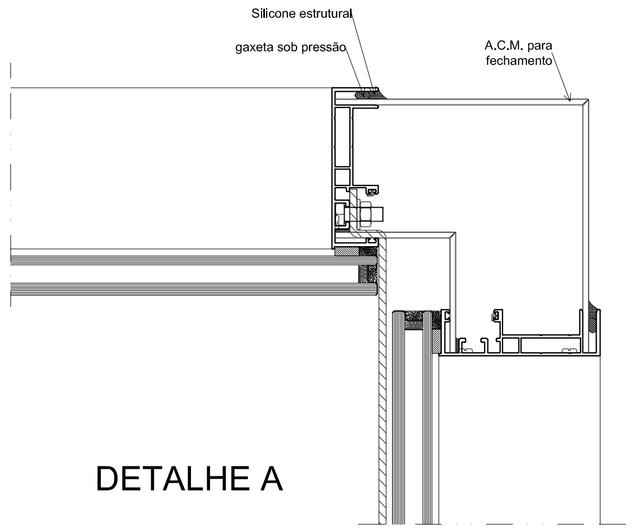

DETALHE A

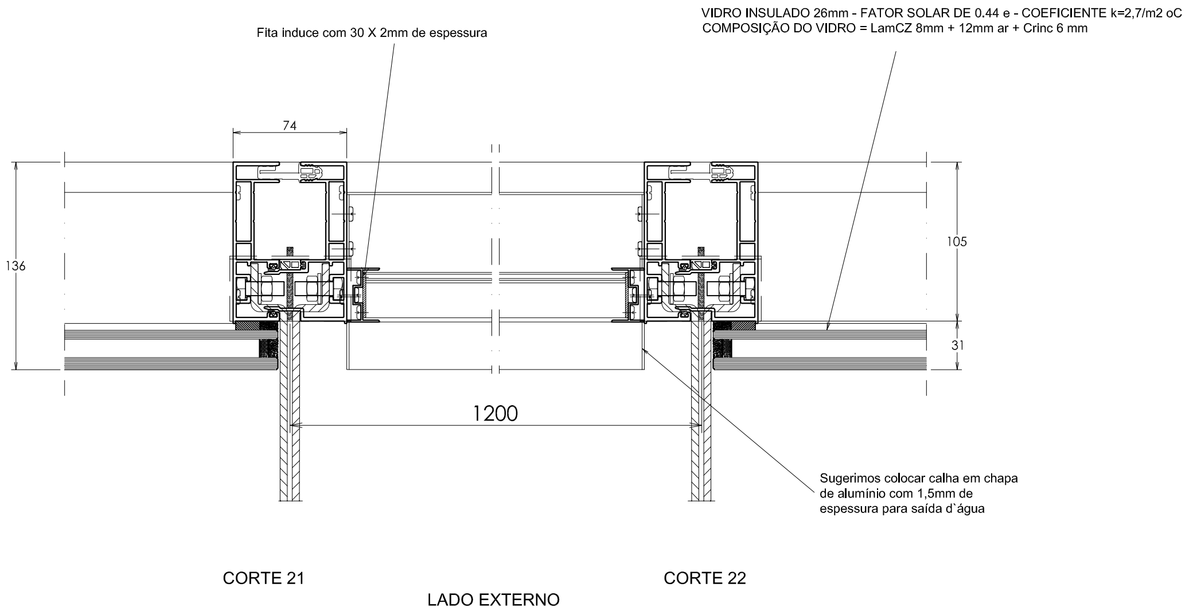

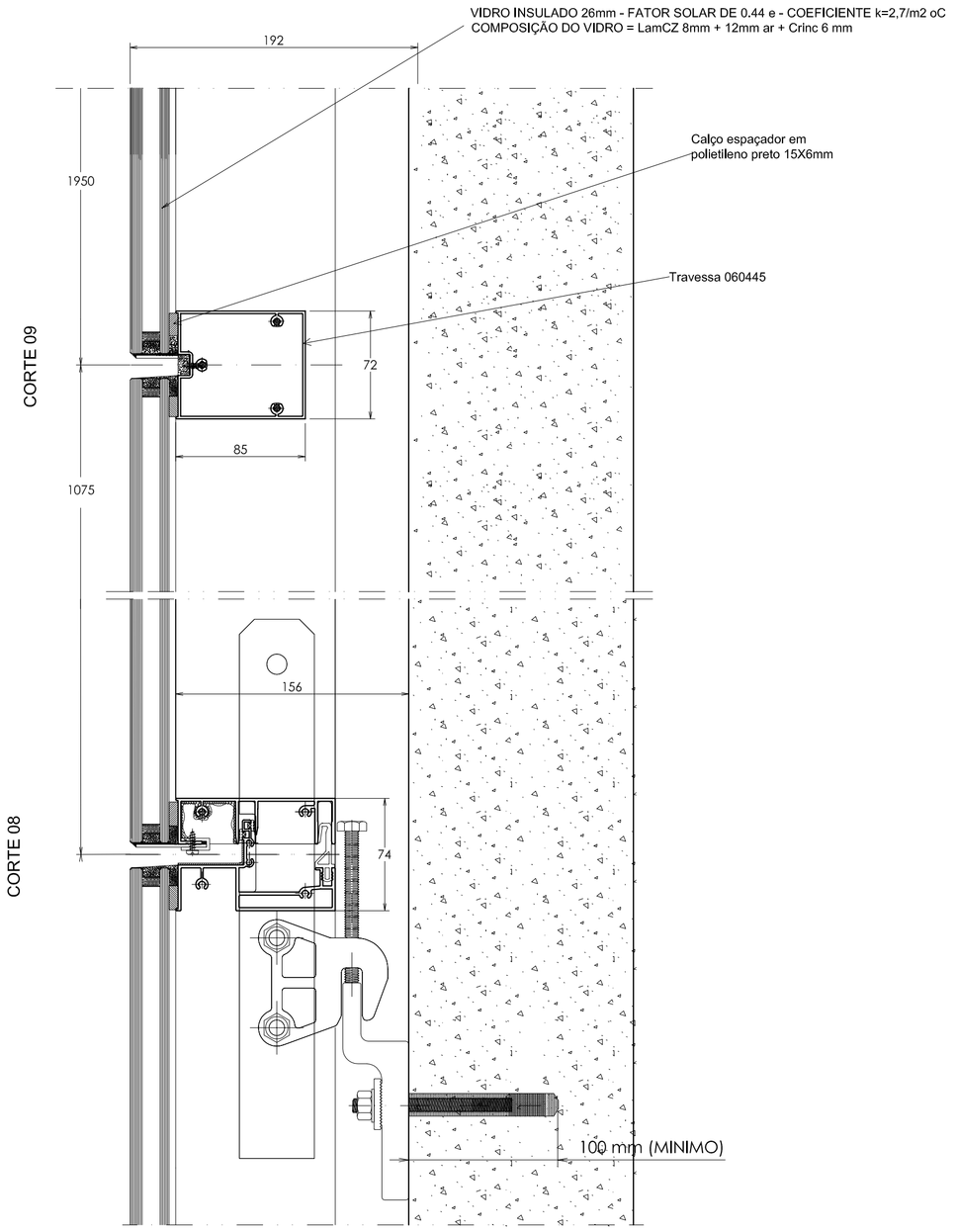

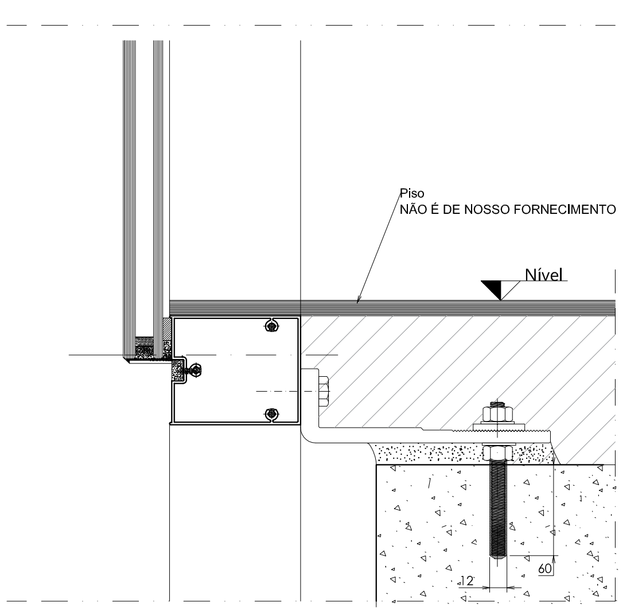

Detalhe para fachada reta Bloco D
Térreo Inferior

☐ APROVADO
☐ APROVADO COM RESSALVAS
☐ REAPRESENTAR

DATA / / ASS

Rev	Data	Descrição	Resp
03	01/07/2015	Revisão Final	Miolo
02	13/03/2015	Revisado Detalhe A	Miolo
01	26/02/2015	Revisão Geral	Miolo
00	04/02/2015	Emissão Inicial	Miolo

JUSTIÇA FEDERAL
Tribunal Regional Federal da 1ª Região
Brasília - DF

Obra: TRF 1º Região
Disciplina: Caixilhos
Etapa: Projeto As Built
Projeto nº: 1590
Folha: PAB-010
Revisão: 03

Título: DETALHES DE CORTES VERTICAIS COM BRISES
TIPO: PV-05, PV06 E PV07
CORTES DE 05 Á 09, 21 e 22

Escala: 1:2 | Data: 04/02/2015 | Projeto: Miolo | Aprovação: Constr. LDN Ltda | Arquivo: OS-268-PAB-010-R03

FOLHA A0

A0 - 1189 X 841